Новый встроенный сифон для скрытой установки HL4200 для подключения стиральной и сушильной машин

Сифон для скрытой установки HL4200 предназначен для отведения в систему канализации сточных вод от стиральной и сушильной машин. Сифон состоит из корпуса и сифона-вкладыша.

Преимущества сифона HL4200

- Простота замены сифона-вкладыша при смене комплектации.
- Сифон-вкладыш выполнен из ПП и обеспечивают приём стоков с температурой до +100°С.
- Пропускная способность 0,5 л/сек.
- Есть в наличии на складе в России.

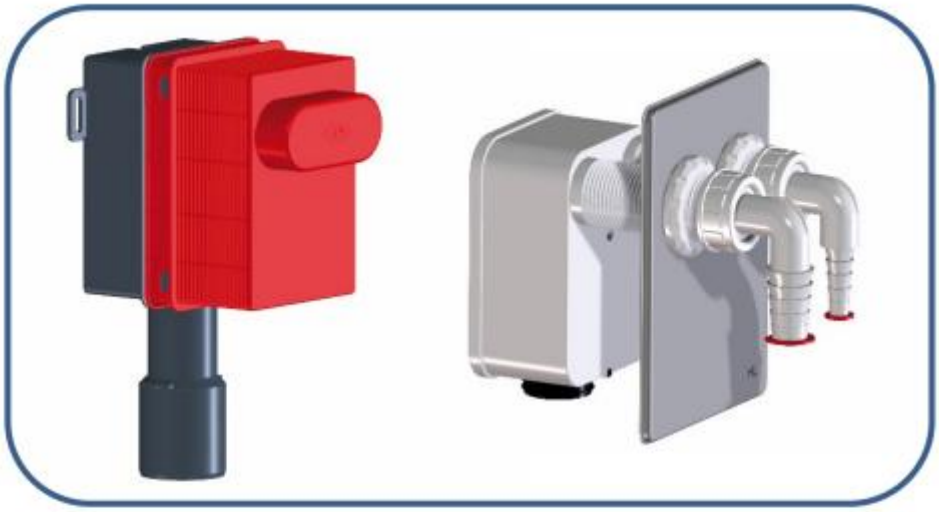

Комплектация:

- Корпус с выпуском DN40/50
- Монтажная заглушка
- Пластина из нержавеющей стали
- Сифон
- Штуцер для подключения стиральной машины - HL19 (3/4”)
- Штуцер для подключения сушильной машины - HL19.2 (∅8-13мм)

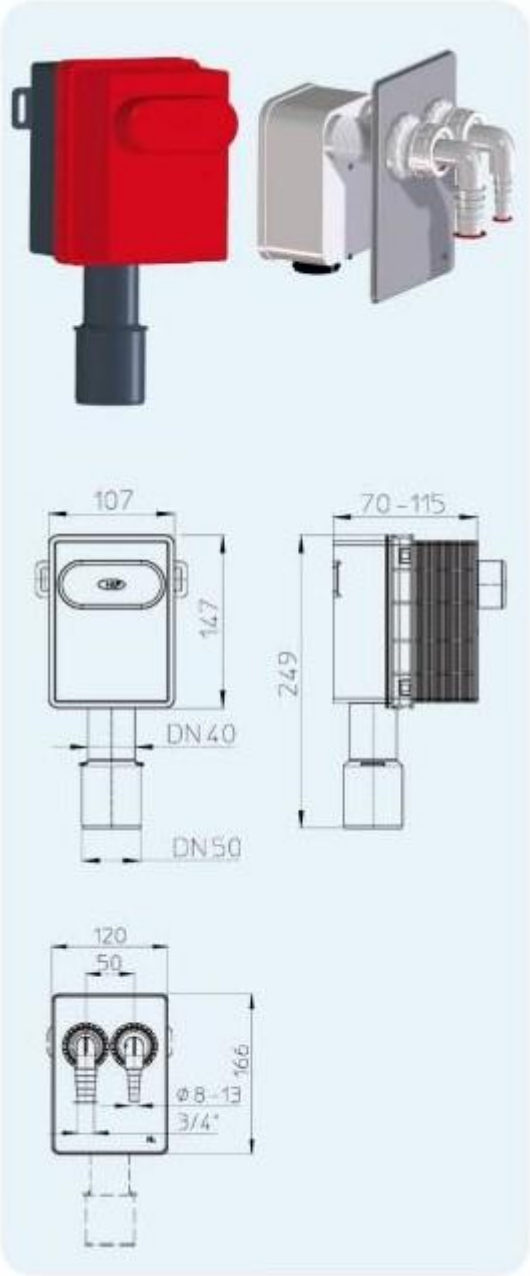
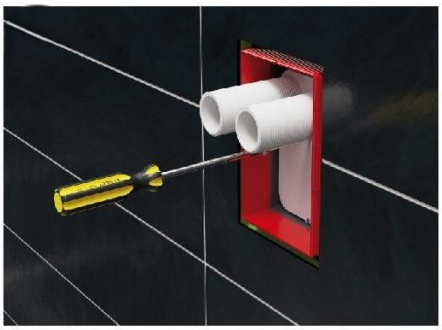
Монтаж: